BISAGRAS HINGES

CAFF

Hosclima SL C/Gremi Boters,17A. Pol.Ind.Son Castello.07009 Palma de Mallorca. Tel.971-591 352 mail: comercial@hosclima.com WWW.HOSCLIMA.COM

CAFF

BISAGRAS HINGES

Hosclima SL C/Gremi Boters,17A. Pol.Ind.Son Castello.07009 Palma de Mallorca. Tel.971-591 352 mail: comercial@hosclima.com WWW.HOSCLIMA.COM

CAFF

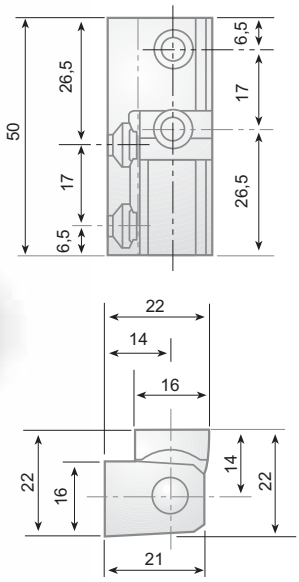

304

Bisagra
Bisagra en zamak 5 cromo brillo
4 Tornillos de Ø 5 mm.

Suplemento:
Poliestireno antichoque
altura 15 mm.

Hinge
Zamak 5 chrome plated hinge
4 Screws of Ø 5 mm.

Shim:
Antishock polyestyrene
15 mm. height

302

Bisagra
Bisagra en zamak 5 cromo brillo
4 Tornillos de Ø 5 mm.

Hinge
Zamak 5 chrome plated hinge
4 Screws of Ø 5 mm.

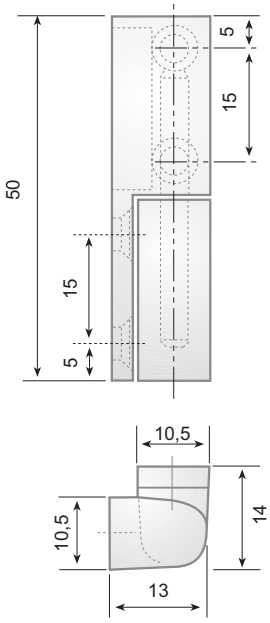

304 Bisagra / *Hinge*

Modelo *Version*	Código *Code*	Suplemento *Shim* (mm)	Peso (gr.) *Weight*
304	FI0 0081	Poliestireno antichoque altura 15 mm. *Antishock polystyrene 15 mm. height.*	85

BISAGRA
HINGE

302 Bisagra / *Hinge*

Modelo *Version*	Código *Code*	Suplemento *Shim* (mm)	Peso (gr.) *Weight*
302	FI0 0143	---------	40

Hosclima SL C/Gremi Boters,17A. Pol.Ind.Son Castello.07009 Palma de Mallorca. Tel.971-591 352 mail: comercial@hosclima.com WWW.HOSCLIMA.COM

CAFF

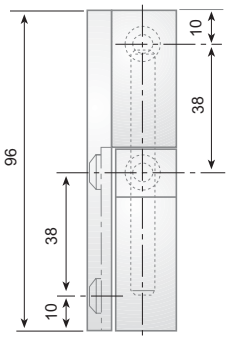

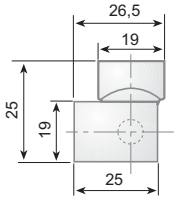

306

Bisagra
Bisagra en zamak 5 cromo brillo
4 Tornillos de Ø 5 mm.
Peso maximo de puerta: 15 Kgs.

Suplemento:
Poliestireno antichoque
altura 10 mm.

Hinge
Zamak 5 chrome plated hinge
4 Screws of Ø 5 mm.
Maximum door weight: 15 Kgs.

Shim:
Antishock polyestyrene
10 mm. height

306/5

Bisagra
Bisagra en zamak 5 cromo brillo
4 Tornillos de Ø 5 mm.
Peso maximo de puerta: 15 Kgs.

Suplemento:
Poliestireno antichoque
altura 10 mm.

Hinge
Zamak 5 chrome plated hinge
4 Screws of Ø 5 mm.
Maximum door weight: 15 Kgs.

Shim:
Antishock polyestyrene
10 mm. height

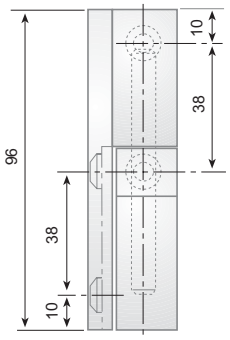

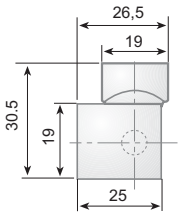

306 Bisagra / *Hinge*

Modelo *Version*	Código *Code*	Suplemento *Shim* (mm)	Peso *Weight* (gr.)
306	FI0 0049	Poliestireno antichoque altura 10 mm. *Antishock polystyrene 10 mm. height.*	240

306/5 Bisagra / *Hinge*

Modelo *Version*	Código *Code*	Suplemento *Shim* (mm)	Peso *Weight* (gr.)
306/5	FI0 0050	Poliestireno antichoque altura 10 mm. *Antishock polystyrene 10 mm. height.*	225

Hosclima SL C/Gremi Boters,17A. Pol.Ind.Son Castello.07009 Palma de Mallorca. Tel.971-591 352 mail: comercial@hosclima.com WWW.HOSCLIMA.COM

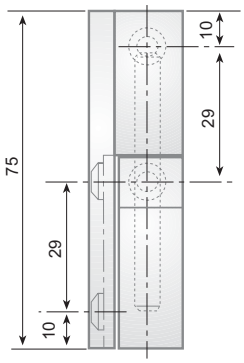

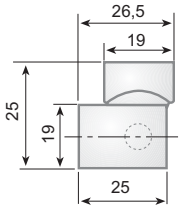

CAFF

330

Bisagra
Bisagra en zamak 5 cromo brillo
4 Tornillos de Ø 5 mm.
Peso maximo de puerta: 10 Kgs.

Suplemento:
Poliestireno antichoque
altura 5 mm.

Hinge
Zamak 5 chrome plated hinge
4 Screws of Ø 5 mm.
Maximum door weight: 10 Kgs.

Shim:
Antishock polyestyrene
5 mm. height

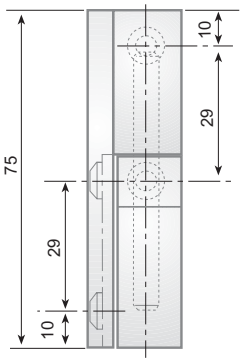

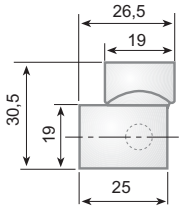

335

Bisagra
Bisagra en zamak 5 cromo brillo
4 Tornillos de Ø 5 mm.
Peso maximo de puerta: 10 Kgs.

Suplemento:
Poliestireno antichoque
altura 5 mm.

Hinge
Zamak 5 chrome plated hinge
4 Screws of Ø 5 mm.
Maximum door weight: 10 Kgs.

Shim:
Antishock polyestyrene
5 mm. height

BISAGRA
HINGE

330 **Bisagra** / *Hinge*

Modelo *Version*	Código *Code*	Suplemento *Shim* (mm)	Peso *Weight* (gr.)
330	FI0 0916	Poliestireno antichoque altura 5 mm. *Antishock polystyrene 5 mm. height.*	130

335 **Bisagra** / *Hinge*

Modelo *Version*	Código *Code*	Suplemento *Shim* (mm)	Peso *Weight* (gr.)
335	FI0 0917	Poliestireno antichoque altura 5 mm. *Antishock polystyrene 5 mm. height.*	150

Hosclima SL C/Gremi Boters,17A. Pol.Ind.Son Castello.07009 Palma de Mallorca. Tel.971-591 352 mail: comercial@hosclima.com WWW.HOSCLIMA.COM

CAFF

305

Bisagra
Bisagra en zamak 5
4 Tornillos de Ø 5 mm.
Peso maximo de puerta: 10 Kgs.

Suplemento:
Poliestireno antichoque
altura 5 mm.

Hinge
Zamak 5 chrome
4 Screws of Ø 5 mm.
Maximum door weight: 10 Kgs.

Shim:
Antishock polyestyrene
5 mm. height

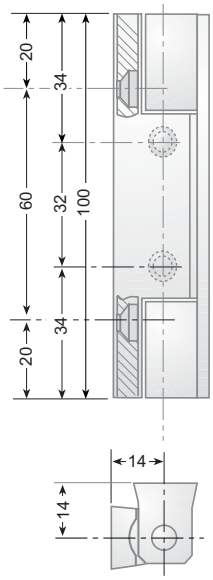

Cromo
Chrome

305-CR Bisagra / *Hinge*

Modelo *Version*	Código *Code*	(mm)	Peso (gr.) *Weight*
305-CR Cromo *Chrome*	FI0 9714	Poliestireno antichoque altura 5 mm. *Antishock polystyrene 5 mm. height.*	162

Hosclima SL C/Gremi Boters,17A. Pol.Ind.Son Castello.07009 Palma de Mallorca. Tel.971-591 352 mail: comercial@hosclima.com WWW.HOSCLIMA.COM

CAFF

300

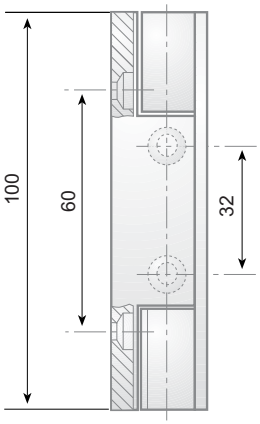

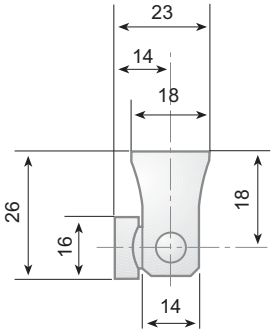

Bisagra
Bisagra en zamak 5 cromo brillo
4 Tornillos de Ø 5 mm.
Peso maximo de puerta: 15 Kgs.

Suplemento:
Poliestireno antichoque
altura 5-7-10 mm.

Hinge
Zamak 5 chrome plated hinge
4 Screws of Ø 5 mm.
Maximum door weight: 15 Kgs.

Shim:
Antishock polyestyrene
5-7-10 mm. height

300 PV

Bisagra
Bisagra con la parte fija en
Zamak 5 cromo brillo
y parte móvil en poliamida negro
4 Tornillos de Ø 5 mm.
Peso maximo de puerta: 10 Kgs.

Suplemento:
Poliestireno antichoque
altura 5-7-10 mm.

Hinge
Two parts hinge, zamak 5chrome
fixed one and black polyamide
4 Screws of Ø 5 mm.
Maximum door weight: 10 Kgs.

Shim:
Antishock polyestyrene
5-7-10 mm. height

BISAGRA
HINGE

300 **Bisagra** / *Hinge*

Modelo *Version*	Código *Code*	Suplemento *Shim* (mm)	Peso (gr.) *Weight*
300	FI0 0041	Poliestireno antichoque altura 5-7-10 mm. *Antishock polystyrene 5-7-10 mm. height.*	186

300 PV **Bisagra** / *Hinge*

Modelo *Version*	Código *Code*	Suplemento *Shim* (mm)	Peso (gr.) *Weight*
300 PV	FI0 0042	Poliestireno antichoque altura 5-7-10 mm. *Antishock polystyrene 5-7-10 mm. height.*	140

Hosclima SL C/Gremi Boters,17A. Pol.Ind.Son Castello.07009 Palma de Mallorca. Tel.971-591 352 mail: comercial@hosclima.com WWW.HOSCLIMA.COM

CAFF

303

Bisagra
Bisagra en zamak 5 cromo brillo
4 Tornillos de Ø 5 mm.
Peso maximo de puerta: 15 Kgs.

Suplemento:
Poliestireno antichoque
altura 5-7-10 mm.

Hinge
Zamak 5 chrome plated hinge
4 Screws of Ø 5 mm.
Maximum door weight: 15 Kgs.

Shim:
Antishock polyestyrene
5-7-10 mm. height

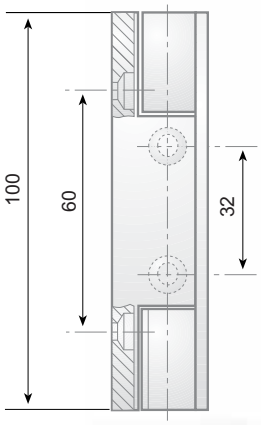

303 PV

Bisagra
Bisagra con la parte fija en
Zamak 5 cromo brillo
y parte móvil en poliamida negro
4 Tornillos de Ø 5 mm.
Peso maximo de puerta: 10 Kgs.

Suplemento:
Poliestireno antichoque
altura 5-7-10 mm.

Hinge
Two parts hinge, zamak 5chrome
fixed one and black polyamide
4 Screws of Ø 5 mm.
Maximum door weight: 10 Kgs.

Shim:
Antishock polyestyrene
5-7-10 mm. height

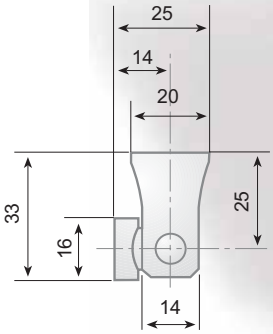

303 Bisagra / *Hinge*

Modelo *Version*	Código *Code*	Suplemento *Shim* (mm)	Peso (gr.) *Weight*
303	FI0 0046	Poliestireno antichoque altura 5-7-10 mm. *Antishock polystyrene 5-7-10 mm. height.*	205

303 PV Bisagra / *Hinge*

Modelo *Version*	Código *Code*	Suplemento *Shim* (mm)	Peso (gr.) *Weight*
303 PV	FI0 0047	Poliestireno antichoque altura 5-7-10 mm. *Antishock polystyrene 5-7-10 mm. height.*	130

Hosclima SL C/Gremi Boters,17A. Pol.Ind.Son Castello.07009 Palma de Mallorca. Tel.971-591 352 mail: comercial@hosclima.com WWW.HOSCLIMA.COM

CAFF

310

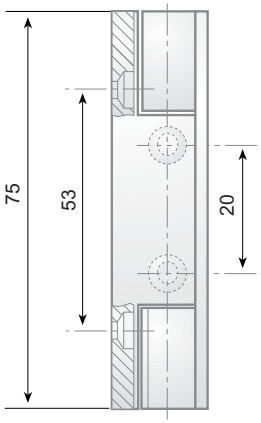

Bisagra
Bisagra en zamak 5 cromo brillo
4 Tornillos de Ø 5 mm.
Peso maximo de puerta: 10 Kgs.

Suplemento:
Poliestireno antichoque
altura 5 mm.

Hinge
Zamak 5 chrome plated hinge
4 Screws of Ø 5 mm.
Maximum door weight: 10 Kgs.

Shim:
Antishock polyestyrene
5 mm. height

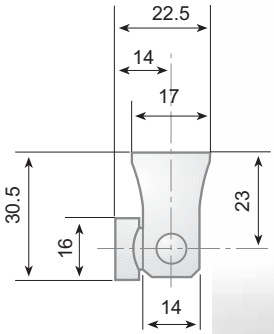

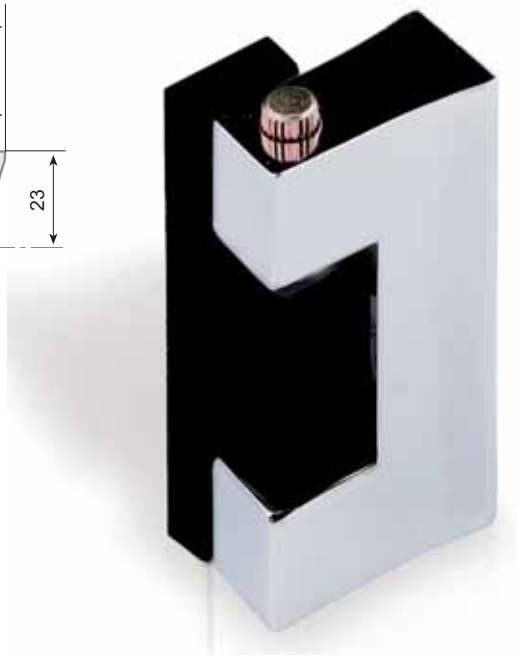

310 PV

Bisagra
Bisagra con la parte fija en
Zamak 5 cromo brillo
y parte móvil en poliamida negro
4 Tornillos de Ø 5 mm.
Peso maximo de puerta: 10 Kgs.

Suplemento:
Poliestireno antichoque
altura 5 mm.

Hinge
Two parts hinge, zamak 5chrome
fixed one and black polyamide
4 Screws of Ø 5 mm.
Maximum door weight: 10 Kgs.

Shim:
Antishock polyestyrene
5 mm. height

BISAGRA HINGE

310 Bisagra / *Hinge*

Modelo *Version*	Código *Code*	Suplemento *Shim* (mm)	Peso (gr.) *Weight*
310	FI0 0339	Poliestireno antichoque altura 5 mm. *Antishock polystyrene 5 mm. height.*	150

310 PV Bisagra / *Hinge*

Modelo *Version*	Código *Code*	Suplemento *Shim* (mm)	Peso (gr.) *Weight*
310 PV	FI0 0340	Poliestireno antichoque altura 5 mm. *Antishock polystyrene 5 mm. height.*	150

Hosclima SL C/Gremi Boters,17A. Pol.Ind.Son Castello.07009 Palma de Mallorca. Tel.971-591 352 mail: comercial@hosclima.com WWW.HOSCLIMA.COM

CAFF

325

Bisagra
Bisagra con parte fija en zamak 5
cromo brillo y la parte móvil
en acero zincado
Embellecedor en AISI-304 18/8
5 Tornillos de Ø 5 mm.
Peso maximo de puerta: 20 Kgs.

Suplemento:
Poliestireno antichoque
altura 5 mm.

Hinge
Two parts hinges, zamak 5
chrome plated fixed one and
zinc-plated steel mobil one
Cover AISI-304 18/8
5 Screws of Ø 5 mm.
Maximum door weight: 20 Kgs.

Shim:
Antishock polyestyrene
5 mm. height

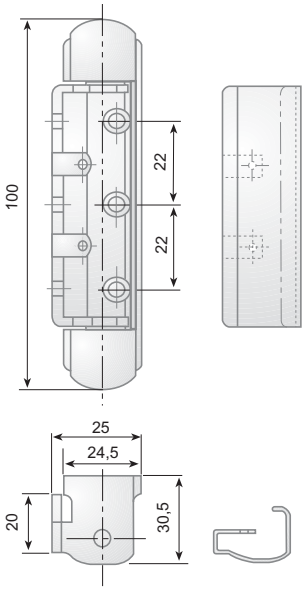

325 Bisagra / *Hinge*

Modelo *Version*	Código *Code*	Suplemento *Shim* (mm)	Peso *Weight* (gr.)
325	FI0 0088	Poliestireno antichoque altura 5 mm. *Antishock polystyrene 5 mm. height.*	140

Hosclima SL C/Gremi Boters,17A. Pol.Ind.Son Castello.07009 Palma de Mallorca. Tel.971-591 352 mail: comercial@hosclima.com WWW.HOSCLIMA.COM

CAFF

406

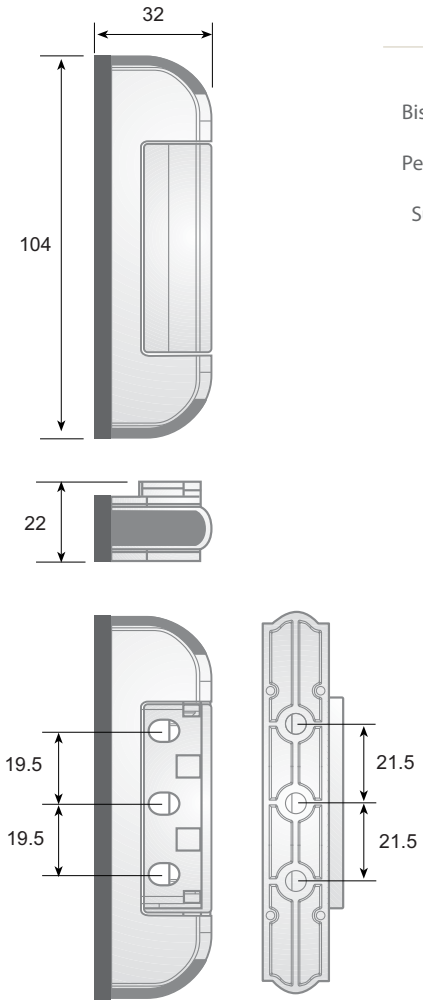

Bisagra
Bisagra en zamak 5 cromo brillo
6 Tornillos de Ø 5 mm.
Peso maximo de puerta: 20 Kgs.

Suminstrado con suplemento
ABS de 5 mm.

Hinge
Zamak 5 chrome plated hinge
6 Screws of Ø 5 mm.
Maximum door weight: 20 Kgs.

Supplied with ABS shim
5 mm. height

406	Bisagra / *Hinge*		
Modelo *Version*	Código *Code*	Suplemento *Shim* (mm)	Peso *Weight*
406	FI0 9800	5 mm.	135 grs.

Hosclima SL C/Gremi Boters,17A. Pol.Ind.Son Castello.07009 Palma de Mallorca. Tel.971-591 352 mail: comercial@hosclima.com WWW.HOSCLIMA.COM

CAFF

625

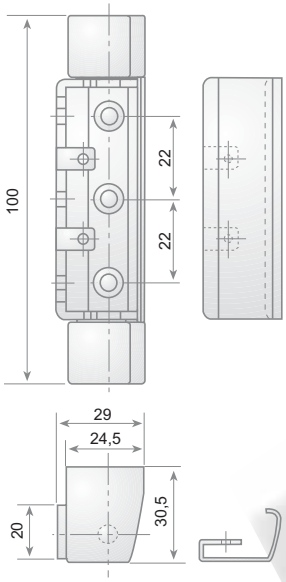

Bisagra
Bisagra con parte fija en zamak 5
cromo brillo y la parte móvil
en acero zincado
Embellecedor en AISI-304 18/8
5 Tornillos de Ø 5 mm.
Peso maximo de puerta: 20 Kgs.

Suplemento:
Poliestireno antichoque
altura 5 mm.

Hinge
Two parts hinges, zamak 5
chrome plated fixed one and
zinc-plated steel mobil one
Cover AISI-304 18/8
5 Screws of Ø 5 mm.
Maximum door weight: 20 Kgs.

Shim:
Antishock polyestyrene
5 mm. height

625 **Bisagra** / *Hinge*

Modelo *Version*	Código *Code*	Suplemento *Shim* (mm)	Peso *Weight*
625	FI0 0089	Poliestireno antichoque altura 5 mm. *Antishock polystyrene 5 mm. height.*	160 grs.

Hosclima SL C/Gremi Boters,17A. Pol.Ind.Son Castello.07009 Palma de Mallorca. Tel.971-591 352 mail: comercial@hosclima.com WWW.HOSCLIMA.COM

CAFF

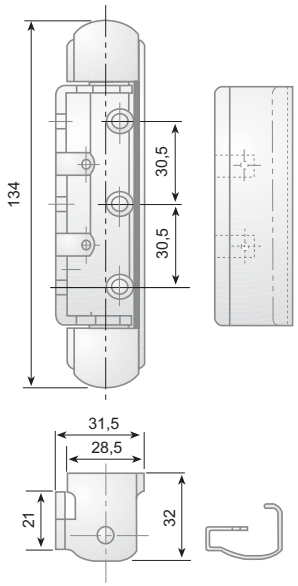

425

Bisagra
Bisagra con parte fija en zamak 5 cromo brillo y la parte móvil en acero zincado
Embellecedor en AISI-304 18/8
6 Tornillos de Ø 5 mm.
Peso maximo de puerta: 30 Kgs.

Suplemento:
Poliestireno antichoque altura 5 mm.

Hinge
Two parts hinges, zamak 5 chrome plated fixed one and zinc-plated steel mobil one
Cover AISI-304 18/8
6 Screws of Ø 5 mm.
Maximum door weight: 30 Kgs.

Shim:
Antishock polyestyrene 5 mm. height

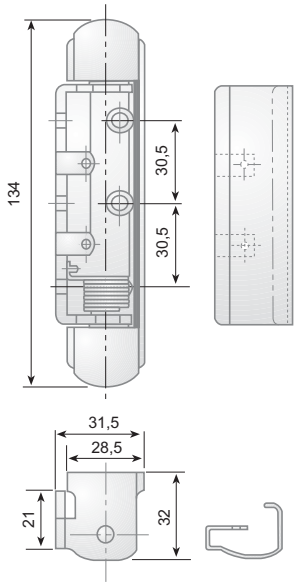

426

Bisagra
Bisagra provista de muelle de retorno automático con parte fija en zamak 5 cromo brillo y la parte móvil en acero zincado
Embellecedor en AISI-304 18/8
5 Tornillos de Ø 5 mm.
Peso maximo de puerta: 30 Kgs.

Suplemento:
Poliestireno antichoque altura 5 mm.

Hinge
Automatic going back spring hinge with two parts hinges, zamak 5 chrome plated fixed one and zinc-plated steel mobil one
Cover AISI-304 18/8
5 Screws of Ø 5 mm.
Maximum door weight: 30 Kgs.

Shim:
Antishock polyestyrene 5 mm. height

425 Bisagra / *Hinge*

Modelo *Version*	Código *Code*	Suplemento *Shim* (mm)	Peso *Weight* (gr.)
425	FI0 0063	Poliestireno antichoque altura 5 mm. *Antishock polystyrene 5 mm. height.*	210

426 Bisagra / *Hinge*
Con muelle antiretorno
with automatic going back spring

Modelo *Version*	Código *Code*	Suplemento *Shim* (mm)	Peso *Weight* (gr.)
426	FI0 0065	Poliestireno antichoque altura 5 mm. *Antishock polystyrene 5 mm. height.*	220

Hosclima SL C/Gremi Boters,17A. Pol.Ind.Son Castello.07009 Palma de Mallorca. Tel.971-591 352 mail: comercial@hosclima.com WWW.HOSCLIMA.COM

CAFF

525

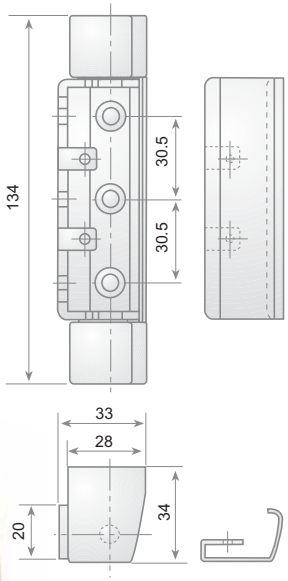

Bisagra
Bisagra con parte fija en zamak 5 cromo brillo y la parte móvil en acero zincado
Embellecedor en AISI-304 18/8
6 Tornillos de Ø 5 mm.
Peso maximo de puerta: 30 Kgs.

Suplemento:
Abs color negro
altura 5 mm.

Hinge
Two parts hinges, zamak 5 chrome plated fixed one and zinc-plated steel mobil one
Cover AISI-304 18/8
6 Screws of Ø 5 mm.
Maximum door weight: 30 Kgs.

Shim:
Black colour Abs
5 mm. height

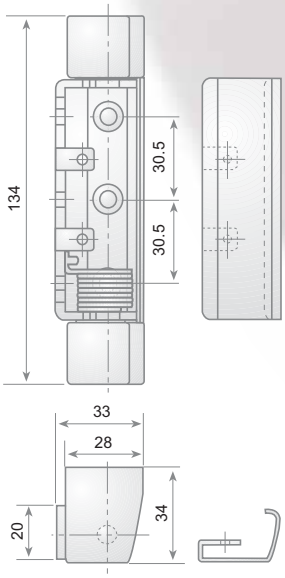

526

Bisagra
Bisagra provista de muelle de retorno automático con parte fija en zamak 5 cromo brillo y la parte móvil en acero zincado
Embellecedor en AISI-304 18/8
5 Tornillos de Ø 5 mm.
Peso maximo de puerta: 30 Kgs.

Suplemento:
ABS altura 5 mm.

Hinge
Automatic going back spring hinge with two parts hinges, zamak 5 chrome plated fixed one and zinc-plated steel mobil one
Cover AISI-304 18/8
5 Screws of Ø 5 mm.
Maximum door weight: 30 Kgs.

Shim:
ABS 5 mm. height

525 Bisagra / *Hinge*

Modelo *Version*	Código *Code*	Suplemento *Shim* (mm)	Peso *Weight* (gr.)
525	FI0 0069	ABS 5 mm. *ABS 5 mm. height.*	230

526 Bisagra / *Hinge*
Con muelle antiretorno
with automatic going back spring

Modelo *Version*	Código *Code*	Suplemento *Shim* (mm)	Peso *Weight* (gr.)
526	FI0 0070	ABS 5 mm. *ABS 5 mm. height.*	240

Hosclima SL C/Gremi Boters,17A. Pol.Ind.Son Castello.07009 Palma de Mallorca. Tel.971-591 352 mail: comercial@hosclima.com WWW.HOSCLIMA.COM

CAFF

430

Bisagra
Bisagra en zamak 5 cromo brillo
Embellecedor en AISI-304 18/8
Rampa en poliamida
6 Tornillos de Ø 5 mm.
Peso maximo de puerta: 30 Kgs.
Intercambiable derecha e izquierda

Suplemento:
ABS altura 7 mm.

Hinge
Zamak 5 chrome plated hinge
Cover AISI-304 18/8
Polyamide ramp
6 Screws of Ø 5 mm.
Maximum door weight: 30 Kgs.
Interchangeable left and right

Shim:
ABS 7 mm. height

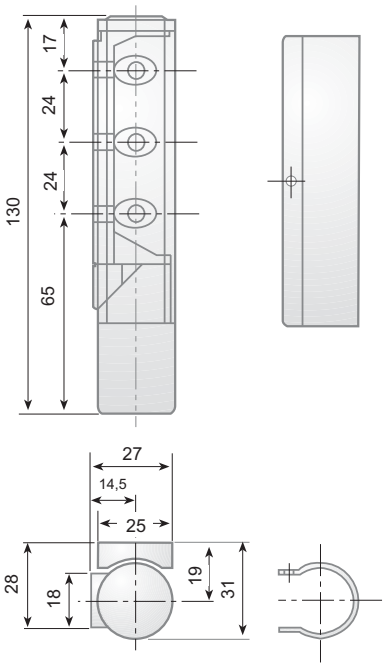

430 Bisagra / *Hinge*
Con rampa / *With ramp*

Modelo *Version*	Código *Code*	Suplemento *Shim* (mm)	Peso *Weight* (gr.)
430	FI0 0067	ABS altura 7 mm. *ABS 7 mm. height.*	295

Hosclima SL C/Gremi Boters,17A. Pol.Ind.Son Castello.07009 Palma de Mallorca. Tel.971-591 352 mail: comercial@hosclima.com WWW.HOSCLIMA.COM

CAFF

HU-154

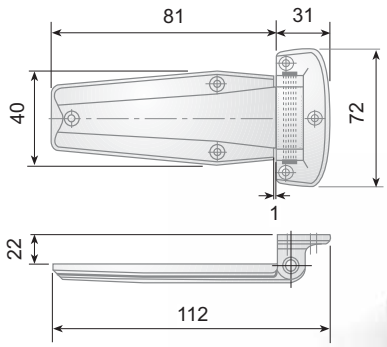

Bisagra
Bisagra en zamak 5 cromo brillo
6 Tornillos de Ø 4 mm.
Peso maximo de puerta: 20 Kgs.
Intercambiable derecha e izquierda
Decalaje: 22 mm.
Suplemento antichoque
altura 3, 5, 16 mm.

Hinge
Zamak 5 chrome plated hinge
6 Screws of Ø 4 mm.
Maximum door weight: 20 Kgs.
Interchangeable left and right
Offset: 22 mm.
Shim: Antishock polyestyrene
3,5, 16 mm. height

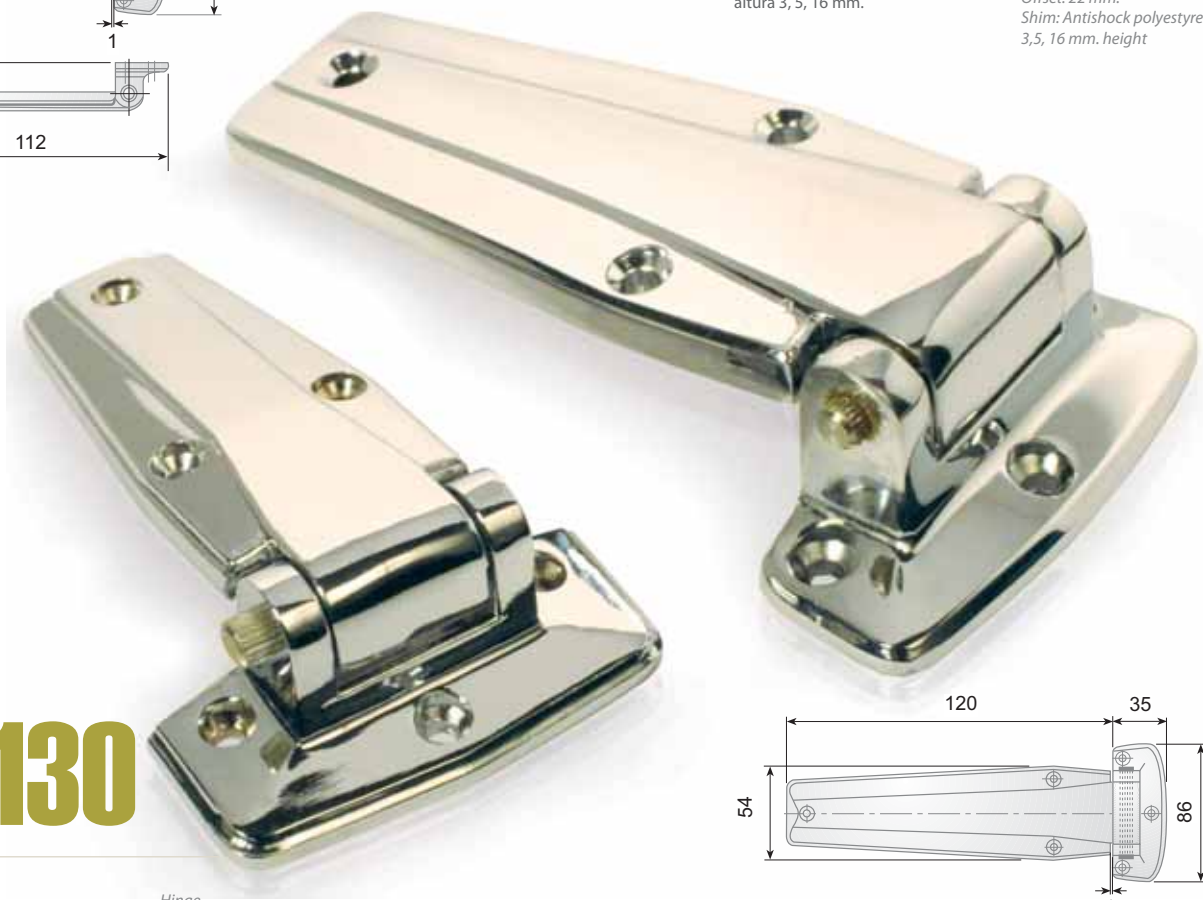

HU-130

Bisagra
Bisagra en zamak 5 cromo brillo
6 Tornillos de Ø 4 mm.
Peso maximo de puerta: 30 Kgs.
Intercambiable derecha e izquierda
Decalaje: 27 mm.

Hinge
Zamak 5 chrome plated hinge
6 Screws of Ø 4 mm.
Maximum door weight: 30 Kgs.
Interchangeable left and right
Offset: 27 mm.

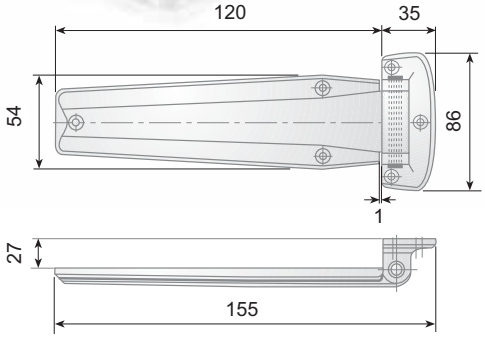

HU-130 Bisagra / *Hinge*

Modelo *Version*	Código *Code*	Decalaje *Offset* (mm)	Peso *Weight* (gr.)
HU-130	FI0 0347	22	160

HU-154 Bisagra / *Hinge*

Modelo *Version*	Código *Code*	Decalaje *Offset* (mm)	Peso *Weight* (gr.)
HU-154	FI0 0013	30	295

Hosclima SL C/Gremi Boters,17A. Pol.Ind.Son Castello.07009 Palma de Mallorca. Tel.971-591 352 mail: comercial@hosclima.com WWW.HOSCLIMA.COM

CAFF

P-10-20-30-40-50

Bisagra
Fabricada en Acero Inoxidable
AISI 304 18/8

Hinge
AISI 304 18/8
Stainless steel hinge

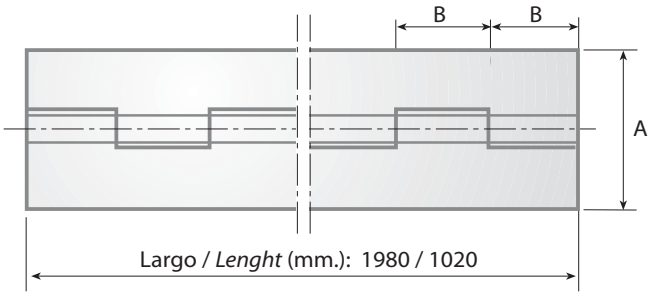

P-10	P-20	P-30	P-40	P-50
1.98 mts.	**1.98** mts.	**1.02** mts.	**1.02** mts.	**1.02** mts.
Espesor/Thickness 0.7mm. A= 25 mm. B= 15 mm.	Espesor/Thickness 0.7mm. A= 32 mm. B= 15 mm.	Espesor/Thickness 1 mm. A= 30 mm. B= 15 mm.	Espesor/Thickness 1.2 mm. A= 40 mm. B= 30 mm.	Espesor/Thickness 1.5 mm. A= 50 mm. B= 30 mm.

P-10/P-20 Bisagra / *Hinge*

Largo / *Lenght*: 1980 mm.

Modelo *Version*	Código *Code*	Largo *Lenght* (mm)	Peso *Weight* (gr.)
P-10	FI0 0929	1980	390
P-20	FI0 0933	1980	415

P-30/40/50 Bisagra / *Hinge*

Largo / *Lenght*: 1020 mm.

Modelo *Version*	Código *Code*	Largo *Lenght* (mm)	Peso *Weight* (gr.)
P-30	FI0 5155	1020	300
P-40	FI0 1104	1020	480
P-50	FI0 5156	1020	745

Hosclima SL C/Gremi Boters,17A. Pol.Ind.Son Castello.07009 Palma de Mallorca. Tel.971-591 352 mail: comercial@hosclima.com WWW.HOSCLIMA.COM

CAFF

TRS-1-180

Apertura / *Opening*
180º

TRS-1

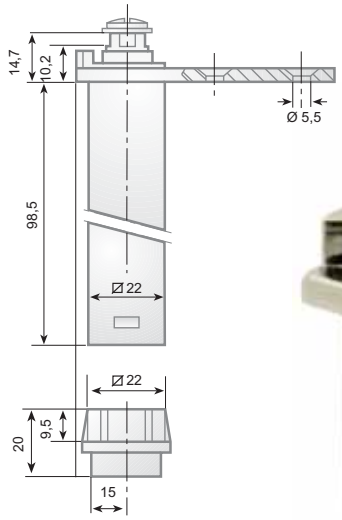

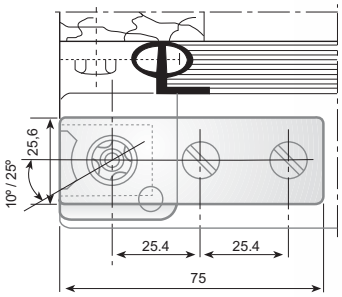

Bisagra
Bisagra en zamak 5 con muelle de retorno automático
de Ø de hilo 2,8
Intercambiable derecha / izquierda
Pretensión de 10º a 25º
2 Tornillos de Ø 5 mm.

Características:
En el interior del cuerpo principal de la bisagra
lleva todo el mecanismo compuesto de rampas
y muelles de retorno automático.
Dicho cuerpo principal queda, a su vez,
alojado en el interior del cual se inserta
el eje del soporte correspondiente.
*. Para puertas de grandes pesos
se recomienda muelle doble TRS/1D

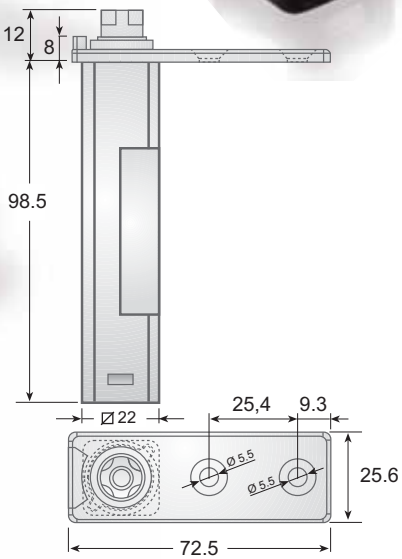

Hinge
Zamak 5 hinge provided of automatic return
spring thread Ø 2,8
Interchangeable left or right hand doors
Pretension 10º to 25º
2 Screws of Ø 5 mm.

Distinctive qualities:
All the mecanism, composed of ramps and springs of automatic
return, is placed inside the main body of the rising.
The mentioned body is placed, at the same time, inside door.
Hinge placing: both of the two following ways are correct:
at the top or at the lower part of the door. In the opposite part
it is located the antifriction nylon sleeve where the suitable
support axis is inserted inside it.
**.A double spring is recomended for heavy doors.*

TRS-1	Bisagra / *Hinge*	
Modelo *Version*		Peso *Weight*
TRS-1 FI0 0891		250 gr.
TRS-1-I-180 FI0 3988 (Izquierda/ Left) (Apertura /Opening **180º**) (Color negro / Black colour)	TRS-1-D-180 FI0 3989 (Derecha / Right) (Apertura /Opening **180º**) (Color negro / Black colour)	250 gr.

Hosclima SL C/Gremi Boters,17A. Pol.Ind.Son Castello.07009 Palma de Mallorca. Tel.971-591 352 mail: comercial@hosclima.com WWW.HOSCLIMA.COM

CAFF

TRS-1-CR-CD

TRS-1-CR-A
(Alta / highest)
Corona / *Crown*

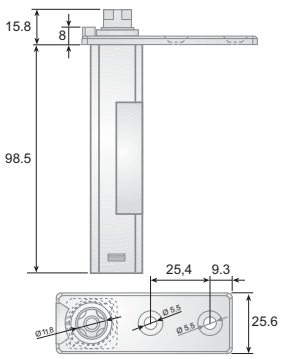

TRS-1-CR-B
(Baja / Low)
Corona / *Crown*

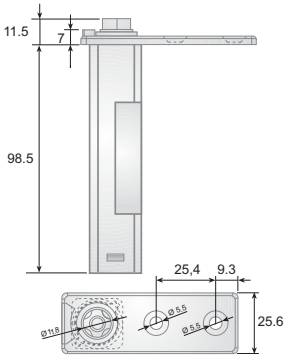

TRS-1-CD-A
(Alta / highest)
Cuadrada / Square

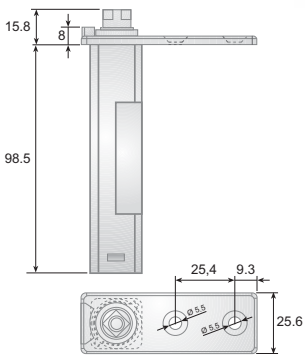

TRS-1-CD-B
(Baja / Low)
Cuadrada / Square

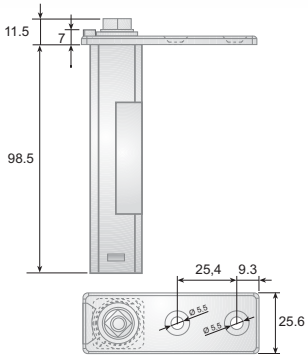

BISAGRA
HINGE

TRS-1-CR A/B
Corona / *Crown*

Modelo *Version*	Código *Code*	Corona *Crown*	Peso (gr.) *Weight*
TRS-1CR-A	FI0 3336	Alta/*Hightest*	235
TRS-1CR-B	FI0 3333	Baja/*Low*	235

TRS-1-CD A/B
Corona Cuadrada / *Square crown*

Modelo *Version*	Código *Code*	Corona *Crown*	Peso (gr.) *Weight*
TRS-1CD-A	FI0 3334	Alta/*Hightest*	230
TRS-1CD-B	FI0 3335	Baja/*Low*	230

Hosclima SL C/Gremi Boters,17A. Pol.Ind.Son Castello.07009 Palma de Mallorca. Tel.971-591 352 mail: comercial@hosclima.com WWW.HOSCLIMA.COM

Soporte TRS-1 Support

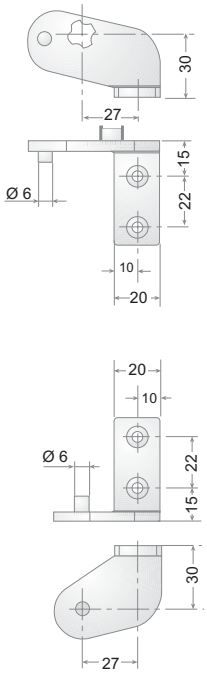

Soporte superior e inferior en zamak para bisagra de torsión TRS/1

Upper and lower zamak support for pivot hinge TRS/1

TRS/L1
FI0 8653
85 grs.

TRS/R1
FI0 8651
85 grs.

TRS/L2
FI0 8652
80 grs.

TRS/R2
FI0 8650
80 grs.

Soporte intermedio en zamak para bisagra de torsión TRS/1

Medium zamak support for pivot hinge TRS/1

TRS/i2
Dec 36 mm.
FI0 8977
120 grs.

TRS/i4
Dec 40 mm.
FI0 8979
175 grs.

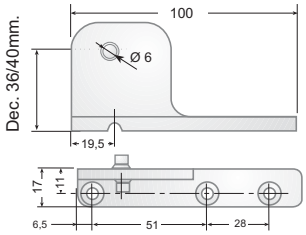

TRS/D1
Dec 36 mm.
FI0 8976
120 grs.

TRS/D3
Dec 40 mm.
FI0 8978
175 grs.

Soporte superior e inferior en zamak para bisagra de torsión TRS/1

Upper and lower zamak support for pivot hinge TRS/1

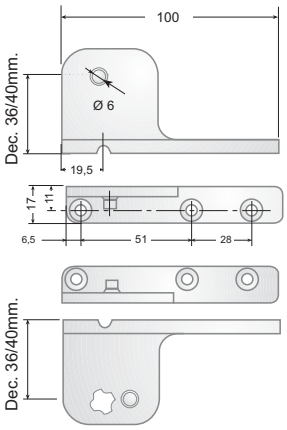

TRB/L
Dec 36 mm.
FI0 8656
116 grs.

TRB/LM
Dec 40 mm.
FI0 8659
170 grs.

TRB/R
Dec 36 mm.
FI0 8654
116 grs.

TRB/RM
Dec 40 mm.
FI0 8658
170 grs.

TRB/R1
Dec 36 mm.
FI0 8655
120 grs.

TRB/R1M
Dec 40 mm.
FI0 8660
165 grs.

TRB/L1
Dec 36 mm.
FI0 8657
120 grs.

TRB/L1M
Dec 40 mm.
FI0 8661
165 grs.

Hosclima SL C/Gremi Boters,17A. Pol.Ind.Son Castello.07009 Palma de Mallorca. Tel.971-591 352 mail: comercial@hosclima.com WWW.HOSCLIMA.COM

CAFF

TRS-2

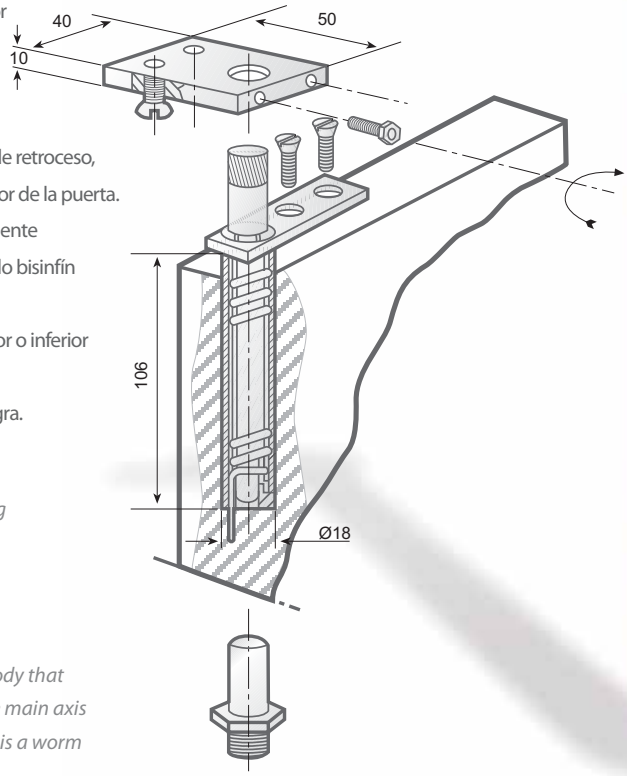

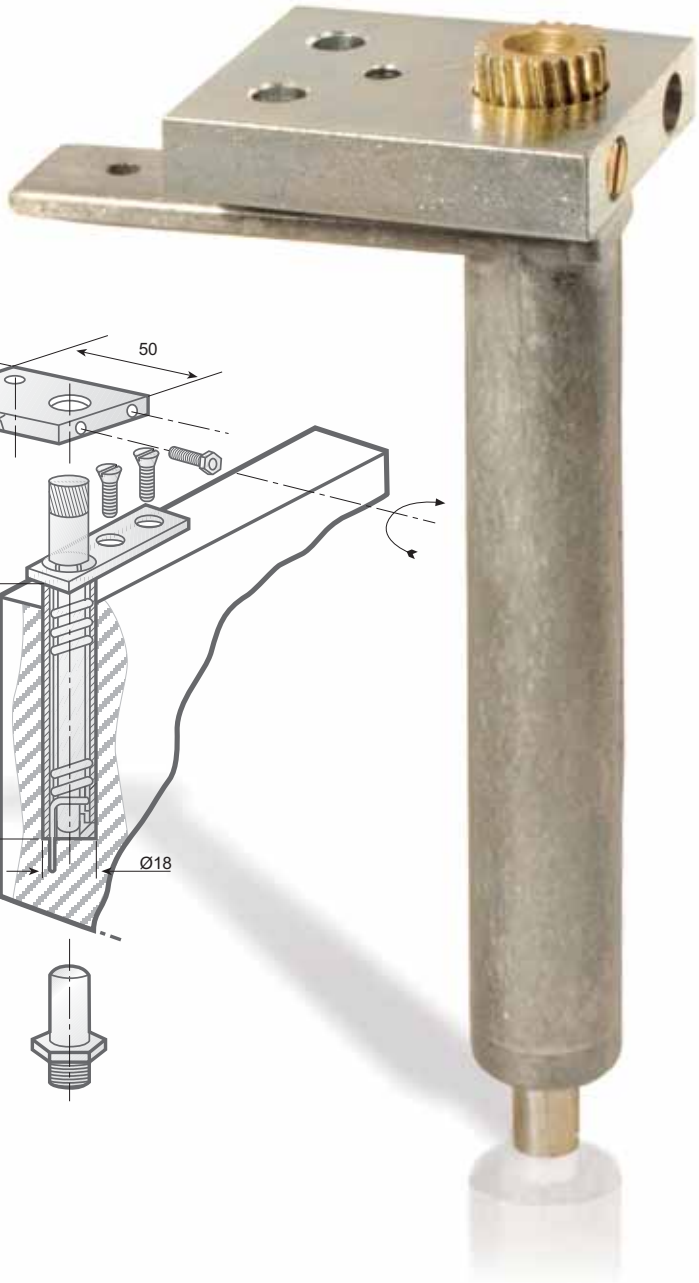

Bisagra

Bisagra en zamak 5 con muelle de retorno automático

Precisar: drcha. superior o inferior / izqda. superior o inferior

5 Tornillos: 4 de Ø 5 mm. y 1 de Ø 4 mm.

Características:

En el interior del cuerpo cilíndrico queda alojado el muelle de retroceso, quedando a su vez el cuerpo cilíndrico insertado en el interior de la puerta. El eje principal, en su parte superior, va coronado solidariamente con un cuerpo circular dentado sobre el que actúa un tornillo bisinfín para regular la potencia del muelle.

Colocación de la bisagra: indistintamente en la parte superior o inferior de la puerta, quedando en la parte opuesta al soporte.

*. Para puertas de grandes pesos se recomienda doble bisagra.

Hinge

Zamak 5 hinge provided of automatic return spring

Left or right hand door to be precised

5 Screws: 4 of Ø 5 mm. and 1 of Ø 4 mm.

Distinctive qualities:

The return action spring is placed inside the cylindrical body that is inserted, simultaneously, inside the door. The top of the main axis is crowned by a toothed circular body above which there is a worm screew that works to regulate the spring power.

Hinge placing: both of the two following ways are correct: at the top or at the lower part of the door. in the opposite part it is located the support.

**. Two hinges are recommended for heavy doors.*

TRS-2 **Bisagra** / *Hinge*

Modelo *Version*	**Modelo** *Version*	**Peso** *Weight*
Izquierda / Left **TRS-2-I** FI0 3596	Derecha / Right **TRS-2-D** FI0 0440	310

Hosclima SL C/Gremi Boters,17A. Pol.Ind.Son Castello.07009 Palma de Mallorca. Tel.971-591 352 mail: comercial@hosclima.com WWW.HOSCLIMA.COM

CAFF

TRS-3

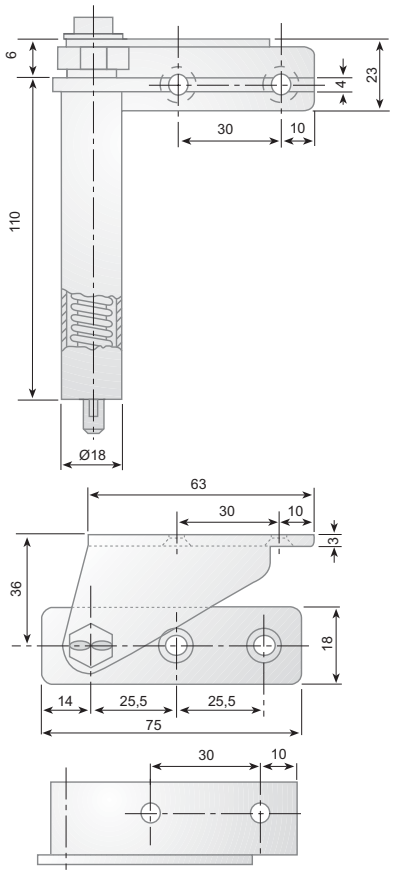

Bisagra
Bisagra en zamak 5 con muelle de retorno automático
Precisar: drcha. superior o inferior / izqda. superior o inferior
6 Tornillos de Ø 5 mm.

Características:
En el interior del cuerpo cilíndrico queda alojado el muelle de retroceso, quedando a su vez el cuerpo cilíndrico insertado en el interior de la puerta.
El eje principal, en su parte superior, va coronado solidariamente con un cuerpo hexagonal para regular la potencia del muelle mediante llave fija.
Colocación de la bisagra: indistintamente en la parte superior o inferior de la puerta, quedando en la parte opuesta al soporte.

*. Para puertas de grandes pesos se recomienda doble bisagra.

Hinge
Zamak 5 hinge provided of automatic return spring
Left or right hand door to be precised
6 Screws of Ø 5 mm.

Distinctive qualities:
The return action spring is placed inside the cylindrical body that is inserted, simultaneously, inside the door. The top of the main axis is crowned by an hexagonal body in order to regulate the spring tension by means of a fixed key.
Hinge placing: both of the two following ways are correct: at the top or at the lower part of the door. In the opposite part it is located the support.

**. Two hinges are recommended for heavy doors.*

Nota: Disponemos de apoyo intermedio
Note: Intermediate support is available
Ref. TRS-3 / TRS-4 - Cod.: FI0 0493

TRS-3	Bisagra / *Hinge*		
	Modelo *Version*	**Modelo** *Version*	**Peso** *Weight*
	Izquierda / Left **TRS-3-I** FI0 3597	Derecha / Right **TRS-3-D** FI0 0441	360

Hosclima SL C/Gremi Boters,17A. Pol.Ind.Son Castello.07009 Palma de Mallorca. Tel.971-591 352 mail: comercial@hosclima.com WWW.HOSCLIMA.COM

CAFF

TRS-4

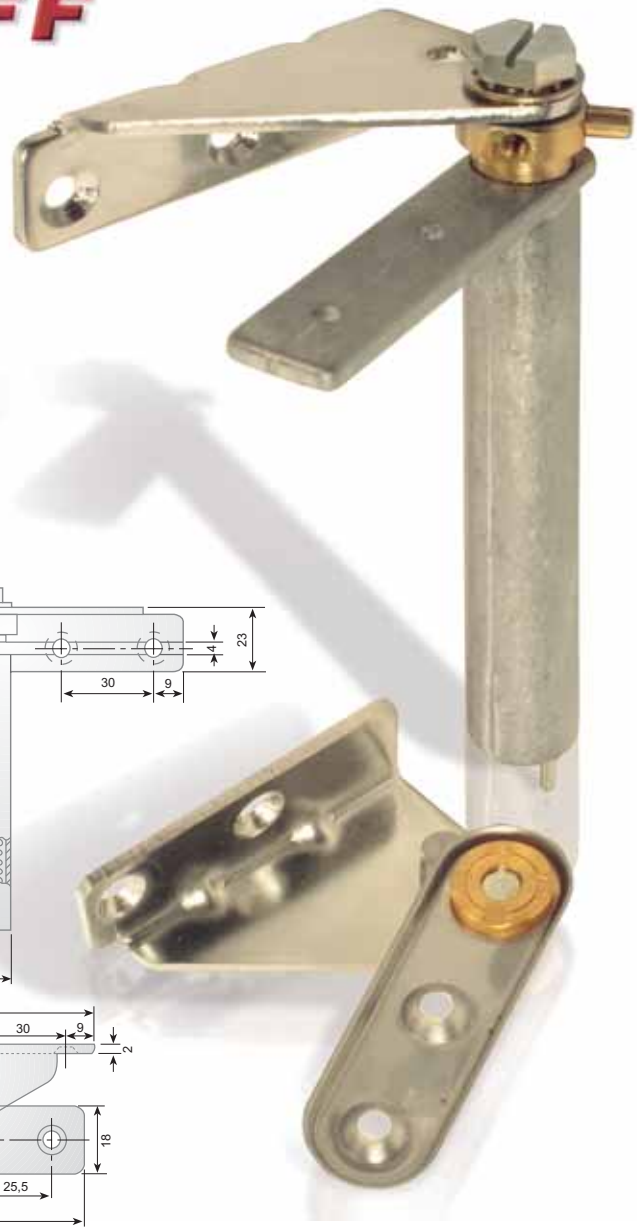

Bisagra
Bisagra en zamak 5 con muelle de retorno automático
Precisar: drcha. superior o inferior / izqda. superior o inferior
8 Tornillos de Ø 5 mm.

Características:
En el interior del cuerpo cilíndrico queda alojado el muelle de retroceso, quedando a su vez el cuerpo cilíndrico insertado en el interior de la puerta.
El eje principal, en su parte superior, va coronado solidariamente con un cuerpo octogonal provisto de orificios laterales que permiten introducir vástago para regular ña potencia del muelle .
Colocación de la bisagra: indistintamente en la parte superior o inferior de la puerta, quedando en la parte opuesta al soporte.
*. Para puertas de grandes pesos se recomienda doble bisagra.

Hinge
Zamak 5 hinge provided of automatic return spring
Left or right hand door to be precised
8 Screws of Ø 5 mm.

Distinctive qualities:
The return action spring is placed inside the cylindrical body that is inserted, simultaneously, inside the door.
The top of the main axis is crowned by an octogonal body that is provided of several lateral office that allow inserting an sterm to regulate the spring tension
Hinge placing: both of the two following ways are correct: at the top or at the lower part of the door. in the opposite part it is located the support.
**. Two hinges are recommended for heavy doors.*

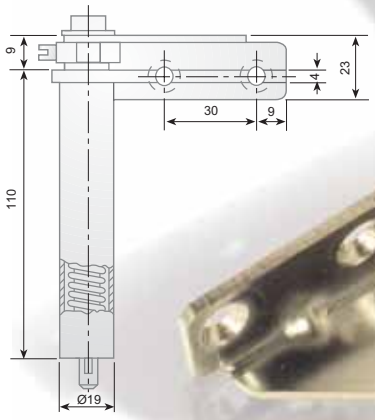

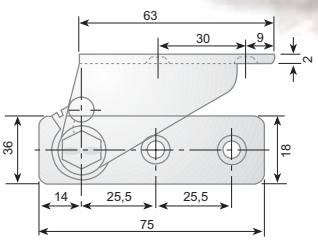

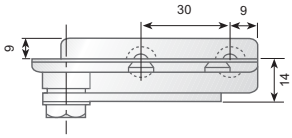

Nota:
Disponemos de apoyo intermedio
Note:
Intermediate support is available

Ref. TRS-3 / TRS-4
Cod.: FI0 0493

TRS-4 **Bisagra** / *Hinge*

Modelo *Version*	Modelo *Version*	Peso *Weight*
Izquierda / Left **TRS-4-I** FI0 3598	Derecha / Right **TRS-4-D** FI0 0442	360

Hosclima SL C/Gremi Boters,17A. Pol.Ind.Son Castello.07009 Palma de Mallorca. Tel.971-591 352 mail: comercial@hosclima.com WWW.HOSCLIMA.COM

CAFF

TRS-7

Bisagra
Inyectada en zamak 5 con muelle de retorno automático de Ø 2.
Tensión de muelle regulable.
Intercambiable drcha. izqda.

Características:
En el interior del cuerpo principal de la bisagra lleva todo el mecanismo compuesto de rampas y muelles de retorno automático.
Dicho cuerpo principal queda, a su vez, alojado en el interior del cual se inserta el eje del soporte correspondiente.

Hinge
Zamak 5 hinge with automatic return spring thread Ø 2
Adjustable spring tension.
Interchangeable for left or right hand doors.

Features:
The self closing mechanism, wich is composed of ramps and automatic return spring, is placed inside the main body of the hinge

Nota importante: El sistema de regulación debe hacerse siempre con la bisagra montada y la puerta abierta
Important remark: *The adjusting system should be always made with the hinge mounted and the door open.*

TRS-7 **Bisagra** / *Hinge*

Modelo *Version*	Código *Code*		Peso (gr.) *Weight*
TRS-7	FI0 7816		125

Hosclima SL C/Gremi Boters,17A. Pol.Ind.Son Castello.07009 Palma de Mallorca. Tel.971-591 352 mail: comercial@hosclima.com WWW.HOSCLIMA.COM

CAFF

TRS-8

Bisagra

Bisagra en zamak 5 con muelle de retorno automático

Características:

Bisagra de doble cuerpo con muelle en varilla laminada.

Bisagra para puerta sin tope

Hinge

Zamak 5 hinge provided of automatic return spring

Distinctive qualities:

Double body hinge with spring laminated bar

For doors without end cap

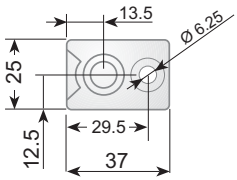

TRS-8	Bisagra / *Hinge*		
Modelo *Version*	Código *Code*		Peso (gr.) *Weight*
TRS-8	FI0 9719		----

Hosclima SL C/Gremi Boters,17A. Pol.Ind.Son Castello.07009 Palma de Mallorca. Tel.971-591 352 mail: comercial@hosclima.com WWW.HOSCLIMA.COM

CAFF

CPE

Bisagra
Bisagra con arcón en acero zincado y embellecedores en poliestireno antichoc blanco.

Hinge
Zinc-coated steel self balancing hinges for horizontal chest freezer lids and white shock resistant polyestyrene cover

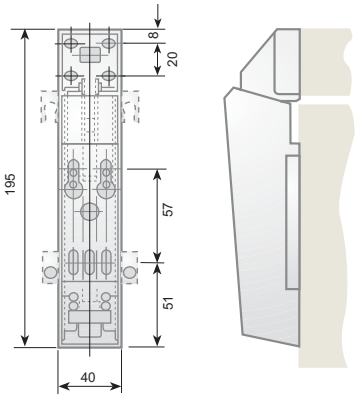

CPS-2P

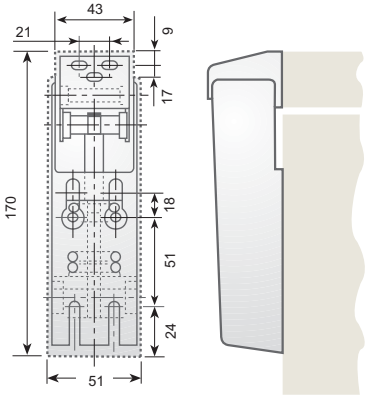

Bisagra
Bisagra con arcón en acero zincado y embellecedores en poliestireno anti-choc blanco.

Hinge
Zinc-coated steel self balancing hinges for horizontal chest freezer lids and white shock resistant polyestyrene cover.

BISAGRA HINGE

CPE Bisagra / *Hinge*			
Modelo *Version*	Código *Code*		Peso (gr.) *Weight*
CPE	FI0 0075		485

CPS-2P Bisagra / *Hinge*			
Modelo *Version*	Código *Code*		Peso (gr.) *Weight*
CPS-2P	FI0 1299		380

Hosclima SL C/Gremi Boters,17A. Pol.Ind.Son Castello.07009 Palma de Mallorca. Tel.971-591 352 mail: comercial@hosclima.com WWW.HOSCLIMA.COM

CAFF

1370

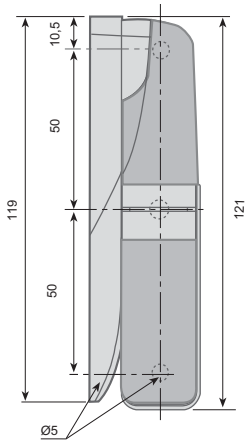

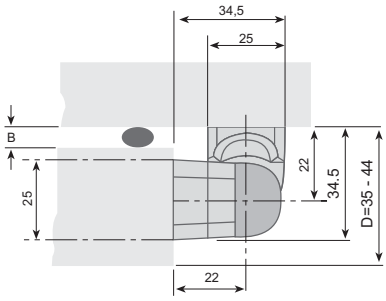

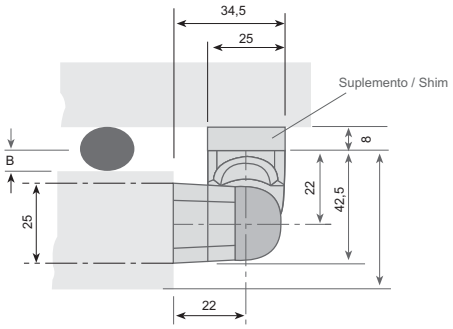

Bisagra
Bisagras en composite para puertas pivotantes superpuestas
Fijaciones simétricas invisibles e inaccesibles.
Intercambiables Derecha / Izquierda
Para puertas de 35 y 60 mm. de espesor incluído burlete
Para apertura de 180º

2 modelos y dos versiones:
1370 : Sin rampa
1371 : Con rampa

Características:
Material: Composite
6 Tornillos de Ø 5 mm.
Peso maximo de puerta: 25 Kg.
Eje en acero zincado bicromatizado
Opción: Suplemento de 8 mm. en composite gris claro.

Hinge
Symetrical, invisible and tamperproof
fixing screws
Interchangeable for left or right hand doors
For doors of 35 to 60 mm., thickness,
gasket included, for 180º opeing

2 Models and 2 Versions
1370: Non Rising
1371: Rising

Features:
Made in composite
6 Screws Ø 5 mm.
Maximum door weight: 25 Kgs
Bichromated steel pin
Option: 9 mm. Composite Shim.

1370 **Bisagra** / *Hinge*
Sin Rampa / *Without ramp*

Modelo *Version*	Código *Code*	Suplemento *Shim* (mm)	Peso (gr.) *Weight*
1370	FI0 7026	Composite 8 mm. *Composite 8 mm. height.*	80

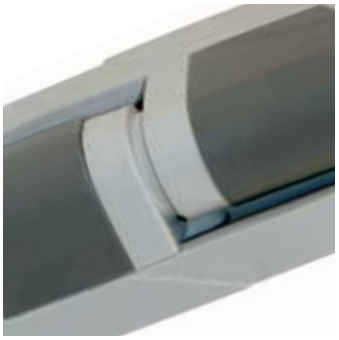

1371 **Bisagra** / *Hinge*
Con Rampa / *With ramp*

Modelo *Version*	Código *Code*	Suplemento *Shim* (mm)	Peso (gr.) *Weight*
1371	FI0 7027	Composite 8 mm. *Composite 8 mm. height.*	85

Hosclima SL C/Gremi Boters,17A. Pol.Ind.Son Castello.07009 Palma de Mallorca. Tel.971-591 352 mail: comercial@hosclima.com WWW.HOSCLIMA.COM

CAFF

LBN

Bisagra
Pernio de pala en Acero inoxidable
AISI 304 18/8

Hinge
Lift-off hinges, stainless steel
AISI 304 18/8

Espesor / *Thickness* 1.9 mm.

LBN-7928

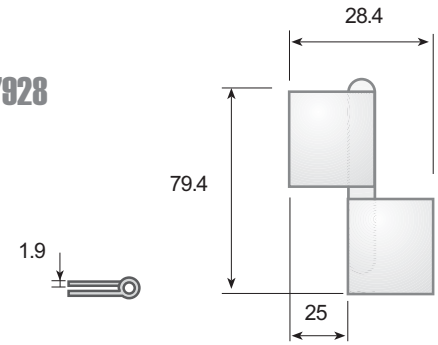

LBN-8058

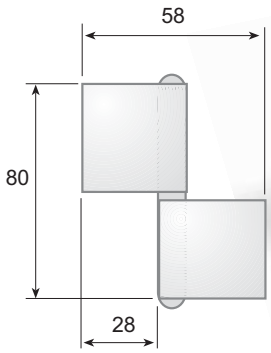

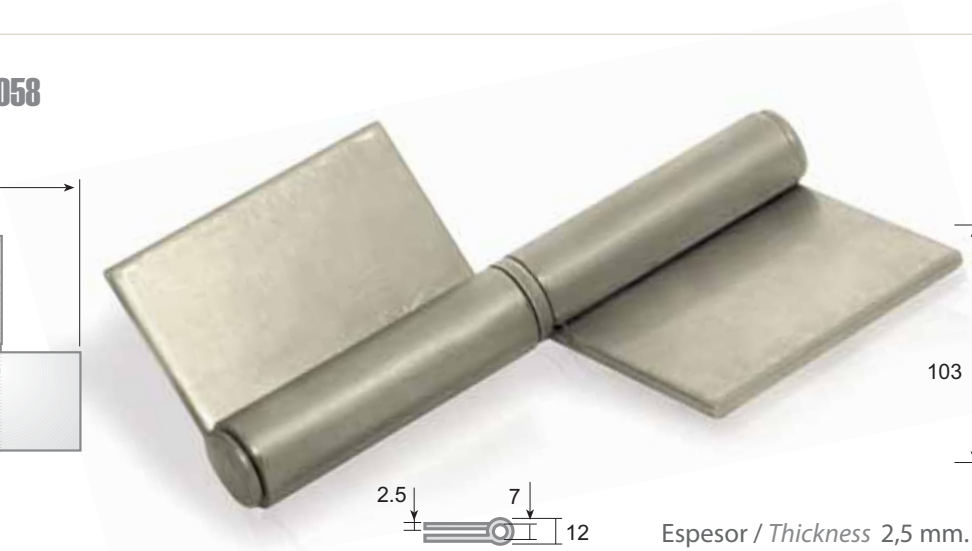

Espesor / *Thickness* 2,5 mm.

LBN-10368

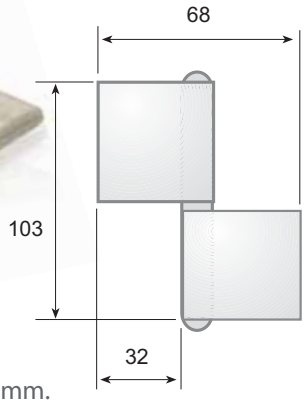

LBN-7928 Bisagra / *Hinge*

Modelo *Version*	Código *Code*	Peso *Weight*
LBN-7928	FI0 0082	80 grs.

BISAGRA HINGE

LBN-8058 LBN-10368

Modelo *Version*	Código *Code*	Peso *Weight*
LBN-8058	FI0 7810	110 grs.
LBN-10368	FI0 7811	155 grs.

Hosclima SL C/Gremi Boters,17A. Pol.Ind.Son Castello.07009 Palma de Mallorca. Tel.971-591 352 mail: comercial@hosclima.com WWW.HOSCLIMA.COM

CAFF

PSS

Bisagra
Pernio en Acero inoxidable
AISI 304 18/8

Hinge
Stainless steel hinge
AISI 304 18/8

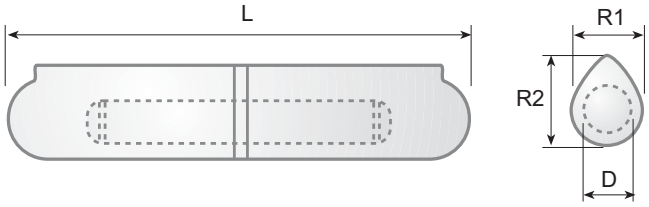

Bisagra							PSS							Hinge
Modelo *Version*	Código *Code*	L (mm.)	R1 (mm.)	R2 (mm.)	D (mm.)	Peso *Weight* (gr.)	Modelo *Version*	Código *Code*	L (mm.)	R1 (mm.)	R2 (mm.)	D (mm.)	Peso *Weight* (gr.)	
PSS-60	FI0 2659	60	10	12	6	35	**PSS-120**	FI0 2662	120	16	20	11	190	
PSS-80	FI0 2660	80	13	15.5	8	85	**PSS-150**	FI0 2663	150	20	25	13	385	
PSS-100	FI0 2661	100	16	20	10	155	**PSS-180**	FI0 2704	180	20	25	14	460	

Hosclima SL C/Gremi Boters,17A. Pol.Ind.Son Castello.07009 Palma de Mallorca. Tel.971-591 352 mail: comercial@hosclima.com WWW.HOSCLIMA.COM

CAFF

Hosclima SL C/Gremi Boters,17A. Pol.Ind.Son Castello.07009 Palma de Mallorca. Tel.971-591 352 mail: comercial@hosclima.com WWW.HOSCLIMA.COM