HOSCLIMA
HOSTELERIA Y CLIMATIZACION

CH2252472

KIT FABRICACIÓN “T”

BT-T800

CODIGO HOSCLIMA 2252472

MANUAL DE INSTRUCCIONES

1. PREPARACIÓN ANTES DE PERFORAR: ELIJA EL TAMAÑO DE BROCA CORRECTO.

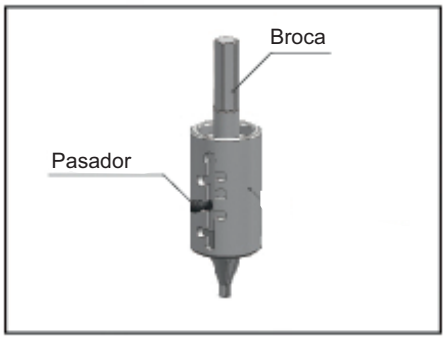

1) Presione y mueva el pasador de resorte al tamaño correcto en la guía de broca.

NOTA: el diámetro del taladro es muy importante para poder colocar el extractor correctamente.

2. PREPARACIÓN ANTES DE PERFORAR: TALADRE UN AGUJERO EN EL TUBO.

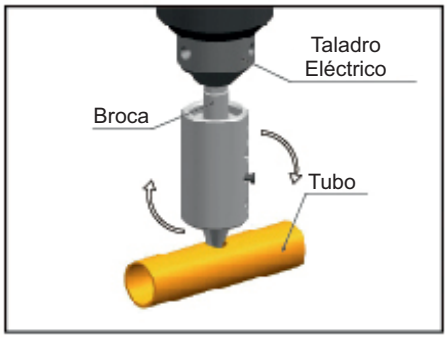

1) Coloque y bloquee la broca hexagonal del taladro eléctrico.

2) La broca hexagonal perforará el tubo en el sentido de las agujas del reloj.

ADVERTENCIA:

1. Queda prohibido el uso de guantes cuando se utiliza el taladro eléctrico.
2. Es obligatorio el uso de gafas de protección.

3. PREPARACIÓN ANTES DE LA EXTRACCIÓN: COLOQUE EL GANCHO EXTRACTOR EN EL TUBO.

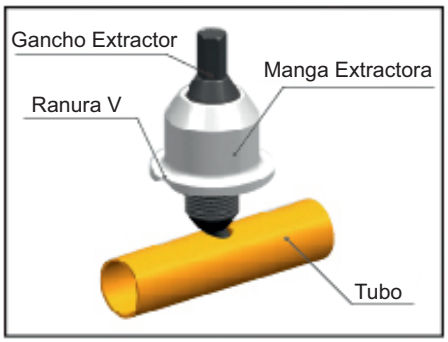

1) Coloque el gancho en la cabeza del extractor en el tubo, atornille la manga con la ranura en V en la manga del extractor hasta que toque el tubo con fuerza.

4. EXTRACCIÓN DEL ORIFICIO: AGITE LA LLAVE DE TRINQUETE.

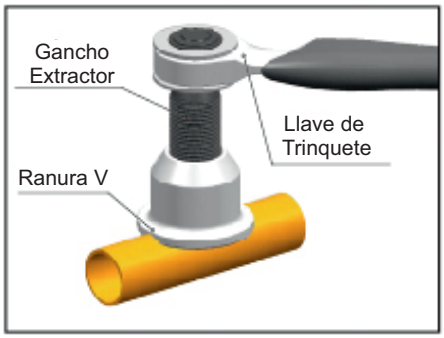

1) Coloque la llave de trinquete hexagonal en la cabeza del extractor.

2) Sostenga la manga en la cabeza del extractor para evitar que se mueva al extraer. Gire la llave para extraer.

NOTA:
1. Si al girar la llave, el tornillo extractor va hacia abajo, use otro lado de la llave de trinquete hexagonal para extraer nuevamente.

2. Al extraer el orificio en el tubo, la ranura en V de la manga del extractor debe tocar el tubo todo el tiempo para ayudarlo a fijar el tubo

MANUAL DE INSTRUCCIONES

5. PREPARACIÓN ANTES DE INSERTAR EL TUBO EN EL ORIFICIO - RETENIENDO LA OREJETA EN EL TUBO.

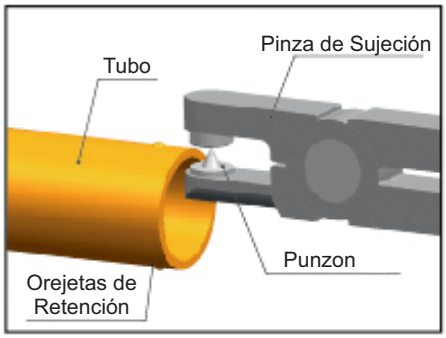

1) Coloque el lado puntiagudo del alicate de retención dentro del tubo, la profundidad del inserto depende del tamaño de la cabeza del extractor. Presione la pinza de sujeción y haga algunas orejetas de retención alrededor del tubo, la oreja de retención puede evitar que el tubo se inserte demasiado en el tubo extraído.

6. PREPARACIÓN ANTES DE INSERTAR EL TUBO EN EL ORIFICIO: ALISE Y REDONDEE EL ORIFICIO.

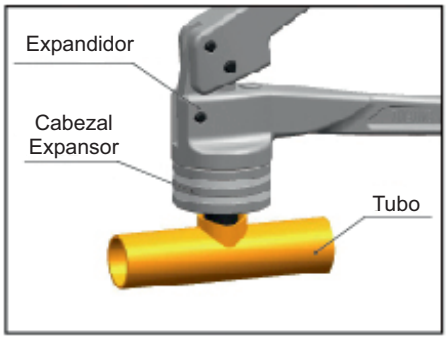

El orificio extraído puede no ser un orificio redondo normal, use la herramienta expansora de tubos para expandirlo a un orificio redondo.

1) Elija un cabezal expansor de tamaño correcto e insértelo en el orificio para expandir un orificio regular alrededor.

7.PREPARACIÓN ANTES DE INSERTAR EL TUBO EN EL ORIFICIO: RETENER LAS OREJETAS EN EL TUBO EXTRAÍDO.

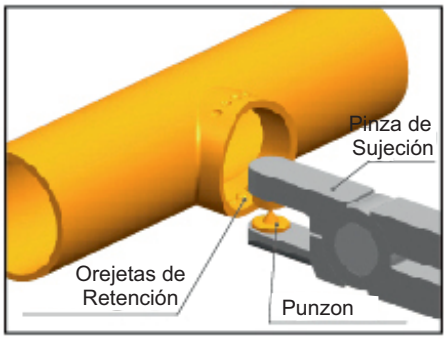

Coloque el lado puntiagudo de la pinza de retención fuera del tubo del orificio extraído. La profundidad del inserto depende del tamaño de la cabeza del extractor. Presione la pinza y haga una orejeta de retención alrededor del tubo. La orejeta de retención puede evitar que el tubo se inserte demasiado en el tubo extraído.

8. INSERTE EL TUBO, SOLDANDO.

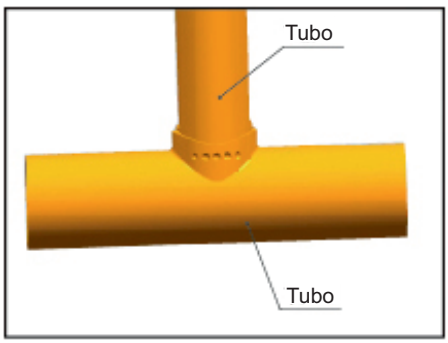

1) Inserte el tubo con orejetas de retención en el tubo de retención extraído. Luego hay que soldarlos.

MANTENIMIENTO

1. Lubrique los tornillos de la manga del extractor y los tornillos de gancho regularmente.

2. Limpie y mantenga todas las piezas de repuesto secas, guárdelas en un estuche.