HTW
QUALITY COMFORT EVERYWHERE

ES MANUAL DE USUARIO E INSTALACIÓN
EN OWNER'S AND INSTALLATION MANUAL
FR MANUEL DE L'UTILISATEUR ET D'INSTALLATION
PT MANUAL DO UTILIZADOR E INSTALAÇÃO
IT MANUALE UTENTE E INSTALLAZIONE

PURIFICADOR PARA CONDUCTOS | DUCT PURIFIER PURIFICATEUR DE GAINABLE | PURIFICADOR DE CONDUTAS | PURIFICATORE DA CANALIZZATO

PURE DUCT

HTW-PD2000 | HTW-PD3000

Por favor lea atentamente este manual antes de usar este producto.
Please, read carefully this manual before using the product.
Avant d'utiliser l'équipement, lisez attentivement les instructions.
Por favor leia atentamente este manual antes de usar o equipamento.
Per favore leggere attentamente questo manuale prima di utilizzare questo prodotto.

Gracias | Thank you | Merci | Obrigado | Grazie

QUALITY COMFORT EVERYWHERE

ESPAÑOL

MANUAL DE USUARIO E INSTALACIÓN

PURIFICADOR PARA CONDUCTOS

PURE DUCT

HTW-PD2000 | HTW-PD3000

Contenido

1.Factor principal de esterilización e intensidad. 4
2.Precauciones de seguridad. 5
3.Estructura del producto. 6
4.Uso y ámbito de aplicación. 6
5.Función y características del producto. 7
6.Principales parámetros de rendimiento. 7
7.Método de instalación. 7
8.Instrucciones de operación. 9
9.Precauciones de uso. 10
10.Mantenimiento. 10
11.Explicación de las marcas. 11
12.Abrir caja para comprobar. 11
13.Solución de problemas. 12
14.Diagrama de cableado. 12
15.Adjuntos y accesorios. 13

Gracias por comprar el purificador de aire de la marca HTW. Por favor, lea este manual con atención antes de utilizarlo. Por favor, lea cuidadosamente después de leerlo para futuras referencias.

1. Factor principal de esterilización e intensidad

1.1 Factor de esterilización e intensidad:

- ★ Factor de esterilización: Fotocatálisis;
- ★ Intensidad: Potencia: 13W: 40µW/cm2 (Medida a 1m de distancia).

1.2 Principio de esterilización y categoría de microorganismos eliminados

1.2.1 Principio de esterilización del aire

Dispositivo de purificación de aire HTW

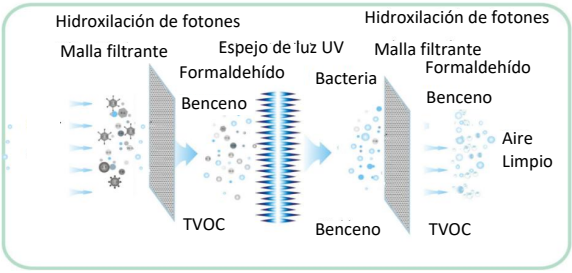

En primer lugar, el aire interior pasa por el filtro de fotocatálisis del dispositivo, filtrando parte de las partículas y el polvo. Luego, el aire es enviado a la zona de fotocatálisis UV. Bajo la luz UV, el ADN de la bacteria (ácido desoxirribonucleico) se dañará y la estructura se modificará. En este proceso, las bacterias mueren inmediatamente o pierden su capacidad de sobrevivir. Y entonces, el aire será afectado por el filtro de fotocatálisis Tio2. Bajo fotocatálisis, UV e irradiación de níquel metal, obtiene energía EV (Puede eliminar contaminantes orgánicos y algunos inorgánicos del aire o del agua mediante fotolisis a temperatura ambiente), entonces puede matar bacterias, descomponer formaldehído, TVOC y otras sustancias dañinas. Puede matar un gran número de bacterias en el aire rápidamente en poco tiempo; no hay contaminación secundaria para el medio ambiente, no hay efectos secundarios para el cuerpo humano, el gas purificado se reduce a dióxido de carbono y agua. Finalmente, el aire fresco sale.

1.2.2 Categoría de microorganismos eliminada: Prueba la tasa de matanza del Staphylococcus aureus 8032 y la extinción de las bacterias naturales del aire.

2. Precauciones de seguridad

Con el fin de evitar posibles lesiones o daños a la propiedad u otros, por favor, tenga en cuenta las siguientes precauciones de seguridad.

ADVERTENCIA	
NO MANOS MOJADAS	¡EN TIERRA!
NO ALTA TEMPERATURA E INFLAMABLE!	EN FUNCIONAMIENTO NO APAGUE EL SEMICONDUCTOR Y EL ULTRAVIOLETA.

3. Estructura del producto

El equipo consiste en una lámpara UV, una malla de filtro de fotocatálisis y un tanque. La estructura específica es la siguiente:

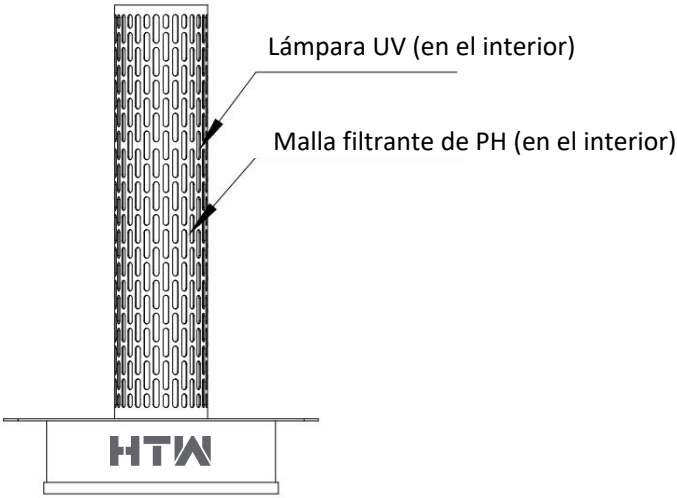

4. Ámbito de aplicación

4.1 Hospitales, clínicas, centros de rehabilitación, bancos de sangre, salas estériles, etc.
4.2 Aeropuertos, bolsas de valores, hoteles, bibliotecas, museos de ciencia y tecnología, archivos, salas de espera (coches), gimnasios, centros comerciales, oficinas y muchos otros lugares.
4.3 Salas limpias, fábricas de alimentos, granjas, electrónica, óptica, talleres de instrumentos de precisión, laboratorios de investigación biofarmacéutica, laboratorios, etc., donde las exigencias de limpieza son altas y hay olores.

5. Función y características del producto

5.1 Alto efecto de esterilización: bacterias naturales en el aire
Tasa de eliminación≥ 90.0%; virus H1N1 Tasa de exterminio ≥90.99%
5.2 Alto efecto nocivo en el aire: eliminar el formaldehído, el benceno, TVOC ≥ 90.00%；
5.3 Amplia esterilización: Bacterias, moho, virus y escherichia coli etc.
5.4 Control: Se puede conectar con el aire acondicionado central para apagar/encender.
5.5 Diseño de estructura enchufable, fácil de instalar, desmontar, limpiar y reparar.

6. Principales parámetros de funcionamiento

6.1 Tipo de equipo médico: Protección tipo I contra las descargas eléctricas.
6.2 Principales parámetros de funcionamiento

7. Método de instalación

7.1 Método de instalación del dispositivo de purificación de aire PHT
7.1.1 Abrir un agujero de diámetro 70 en el conducto;
7.1.2 Sacar el dispositivo e instalarlo como se muestra en la siguiente imagen;
7.1.3 En primer lugar, se mide la posición de los cuatro agujeros de fijación en el conducto de aire, y luego se monta el tornillo de cola de perforación hexagonal en el conducto de aire con la broca de impacto y se fija el manguito del tornillo de cola de perforación hexagonal;
7.1.4 Conectar el cable de alimentación del dispositivo con la fuente de alimentación, y conectar el cable de tierra;

7.1.5 El dispositivo está encendido, y el indicador muestra de que el dispositivo funciona correctamente.
7.1.6 Presione el botón "ON/OFF" de nuevo para apagar el dispositivo y la instalación se habrá completado.

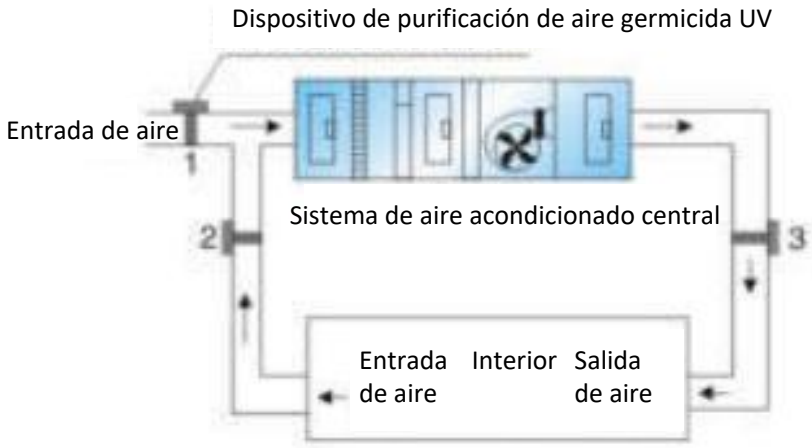

Instalado en el sistema de aire acondicionado

8.Instrucciones de operación

8.1 Conecte el cable de alimentación del dispositivo a una fuente de alimentación de 220V a 50Hz.

Artículo	Modelo	
	HTW-PD2000	HTW-PD3000
Voltaje	220V AC	
Potencia de entrada (W)	⩽18	⩽24
Vida de la lámpara UV (h)	⩾8000	
Concentración de ozono (mg/m^3)	⩽0.03	
Bacterias naturales (Tasa de esterilización%)	⩾99.99	
Formaldehído (Tasa eliminada%)	⩾90	
Benceno (Tasa de eliminación%)	⩾90	
TVOC (Tasa de eliminación%)	⩾90	
Virus H1N1 (Tasa de mortalidad%)	⩾99.99	

8.2 El indicador de funcionamiento se ilumina para indicar que el dispositivo funciona correctamente.

8.3 Si el indicador está apagado, el dispositivo está defectuoso o no recibe energía.

9.Precauciones de uso

9.1 Este dispositivo debe colocarse en un entorno limpio, seco, no inflamable, no explosivo y libre de sustancias químicas de la tubería de gas.

9.2 ¡Precaución! Cuando la máquina funciona mal, debe dejar de funcionar, y debe ser manejada por profesionales. Después de que se resuelva, puede usarse.

9.3 Antes de limpiar y reparar la máquina, primero hay que sacar el enchufe.

Después de limpiar el aparato con un paño limpio y húmedo, límpielo con un paño limpio y seco. No utilice gasolina, disolventes, pesticidas u otros agentes químicos para limpiar el dispositivo, de lo contrario causará daños a la máquina y ocurrirá un incidente de seguridad.

9.4 Si no se va a usar el dispositivo durante mucho tiempo, desenchufe la fuente de alimentación y cúbralo.

10.Mantenimiento

10.1 Malla de filtro de fotocatálisis

En un ambiente de uso normal, limpiar cada 3 a 6 meses (≤1000 horas) (la frecuencia de limpieza puede ser ajustada de acuerdo con el ambiente de trabajo y la frecuencia).

10.2 Lámpara UV

En un entorno de uso normal, limpie la superficie de la lámpara con un paño limpio cada 6 a 12 meses. La lámpara UV está obviamente oscura y debe ser reemplazada por otra lámpara UV. De lo contrario, se logrará el efecto de desinfección.

10.3 Después de que el producto se reajuste y se confirme la comprobación, se puede conectar la fuente de alimentación. Observe que la luz indicadora de funcionamiento del producto está encendida, lo que indica que el funcionamiento es normal y el mantenimiento se ha completado.

10.4 Nota: Las piezas anteriores no se limpian con regularidad ni se utilizan con retraso, ya que de lo contrario influirá en el efecto de la desinfección.

11.Explicación de la marca

11.1 220V～ 50Hz: 220V AC,50HZ;

11.2 Especificación de los fusibles: F 2A Ø5×20

11.3 Apagado y encendido: | significa encendido, ○ significa apagado.

11.4 Marca

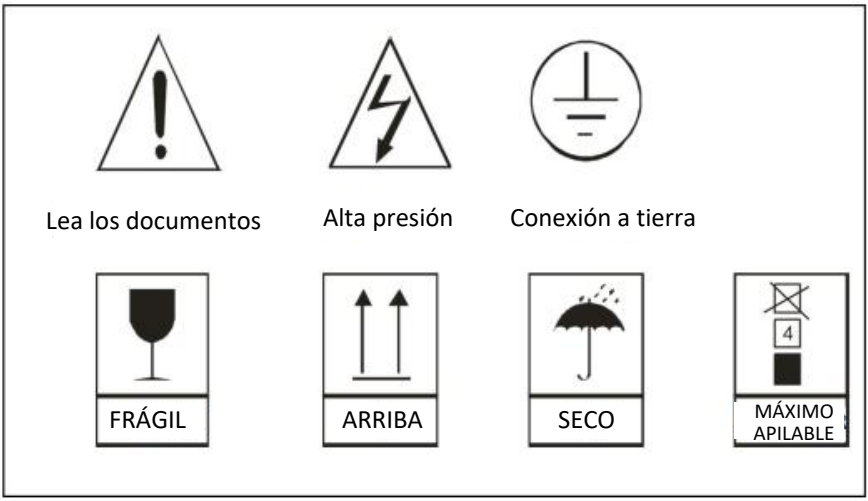

12. Abrir caja para comprobar

12.1 Por favor, preste atención a si el envase está bien antes de abrirlo;

12.2 Tenga cuidado de no rayar la máquina cuando abra el embalaje;

12.3 Después de abierto, compruebe los documentos y accesorios según la lista de embalaje.

13.Solución de problemas

Si hay algún fallo, debe apagar inmediatamente la energía y sacar el enchufe. Por favor, compruebe la siguiente solución de problemas antes de ponerse en contacto con el departamento de servicio local.

Defecto	Análisis	Solución
Baja circulación de aire	1.Superficie llena de polvo	1. Limpiar la superficie.
La lámpara de funcionamiento no ilumina	1.Revise el enchufe.	1. Conéctelo
	2. Balasto dañado.	2.Reemplazar el balasto.
	3. La lámpara de Ph no ilumina.	3.Reemplazar la lámpara de Ph.

14.Diagrama de cableado

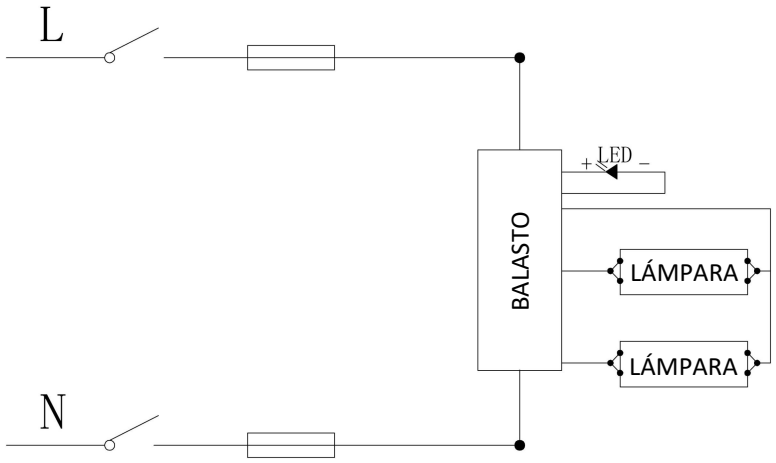

15. Documentos y accesorios

Documentos y accesorios

15.1 Dispositivo de purificación de aire germicida UV. . . . . 1 Set

15.2 Lista de embalaje. . . . . 1 Pcs

15.2 Certificación de productos. . . . . 1 Pcs

15.3 Manual de usuario. . . . . 1 Pcs